Everdure ENGINEERED BY BLAZE



LTE PRO GRILL CART

Montageanleitung

für den Everdure LTE PRO Grill Cart

EBSB4PRO-CART

DE

Everdure ENGINEERED BY BLAZE

montargo

SPRACHE

Montageanleitung · DE 5

MONTAGEANLEITUNG FÜR DEN EVERDURE LTE PRO GRILL CART. Es ist wichtig, dass Sie diese Anleitung, den Kaufbeleg sowie andere wichtige Dokumente zu diesem Produkt für spätere Zwecke aufbewahren. Aufgrund kontinuierlicher Produktentwicklung behält sich Everdure das Recht vor, Spezifikationen oder Erscheinungsbild ohne vorherige Ankündigung zu ändern. Entsorgen Sie die Verpackung umweltgerecht - recyceln Sie sie, wo entsprechende Einrichtungen vorhanden sind.

INHALT - DE (DEUTSCH)

Allgemeine Sicherheits- und Installationshinweise 5
Teileliste 6-7
Montageanleitung 8-15

Importeur für DACH / Information gemäß Produktsicherheitsverordnung (GPSR) (Verordnung (EU) Nr. 2023/988)

Als Importeur sind wir dafür verantwortlich, dass **nur sichere Produkte** in der EU in Verkehr gebracht oder auf dem Binnenmarkt bereitgestellt werden.

In unseren Betriebsanleitungen finden Sie entsprechende Sicherheitshinweise, CE-Kennzeichen, Konformitätserklärungen, relevante Produktinformationen wie Bilder und/oder Typ und entsprechende andere **Nachweise zur Produktsicherheit**.

1. Folgende Daten gelten:

   montargo GmbH
   Geschäftsführer Kai Telsnig
   Dörnbergstraße 27-29
   34233 Fuldatal, Deutschland

2. Verantwortliche Person:

   Kai Telsnig
   Dörnbergstraße 27-29
   34233 Fuldatal, Deutschland
   info@montargo.de
   www.montargo.de

Hinweis: In dieser Bedienungsanleitung wird der Everdure LTE PRO Grill Cart als Gerät/Produkt bezeichnet.

DE



*Grill separat erhältlich

ALLGEMEINE SICHERHEITS- UND INSTALLATIONSHINWEISE

WARNUNG

Verwenden Sie für die Montage keine Elektrowerkzeuge. Verwenden Sie ausschließlich Handwerkzeuge, da Elektrowerkzeuge die Gewindeeinsätze beschädigen oder lockern können

VOR BEGINN DER MONTAGE

Alle enthaltenen Teile auspacken und auslegen. Die meisten Edelstahlteile sind mit einer Schutzfolie versehen. Entfernen Sie die gesamte Kunststofffolie. Die Aufdrucke auf der Folie sind für die Montageanleitung nicht relevant.

Gehen Sie vorsichtig mit den Edelstahlteilen um, damit sie während der Montage nicht zerkratzen. Verwenden Sie eine nicht scheuernde Unterlage und schützen Sie die Edelstahlteile so gut wie möglich. Sie können den Schaumstoff und den Karton als Unterlage verwenden, um Kratzer zu vermeiden.

Beachten Sie Folgendes:

- (70) Die Schraube M5 x 12 mm wird werkseitig mit einer M5-Sicherungsscheibe kombiniert:
- Verwenden Sie für die Montage der Rollen am Untergestell eine M5-Unterlegscheibe und eine Sicherungsscheibe. Für alle übrigen Verbindungen wird ausschließlich eine Schraube verwendet.
- Die Schrauben für die Griffe sind kleiner und zusammen mit den Griffen verpackt.
- (18) Die Schrauben M5 x 24 mm werden zuletzt verwendet. Sie dienen zur Befestigung des Grills am Wagen und zur Befestigung der Rollen.

Setzen Sie das Gerät erst dann in den Grillwagen ein, wenn alle Arbeitsschritte durchgeführt und alle Schrauben festgezogen wurden.

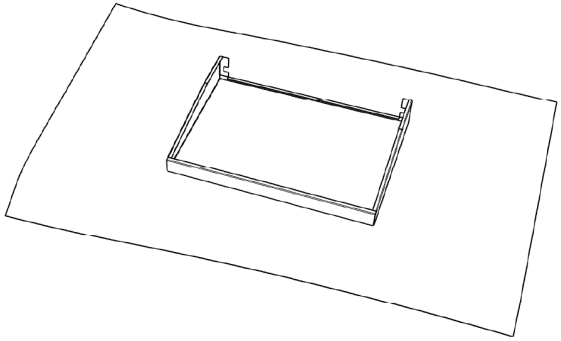

Legen Sie Ihre Teile unbedingt auf eine geschützte Unterlage wie ein Handtuch oder eine Decke, um Kratzer zu vermeiden.

TEILELISTE: LTE PRO GRILL CART

Nr.	BEZEICHNUNG
1	Untere Rückwand
2	Rechte Seitenwand
3	Halterung für Seitenablage
4	Türanschlag
5	Rollen
6	Rechte Tür
7	Frontblende
8	Scharnierhalterungen
9	Linke Tür
10	Linke Seitenwand
11	Seitenablage
12	Oberes Ablageelement
13	Rechtes Ablageelement
14	Klappbare Halterung für Gasflasche
15	Hinterer Anschlag für Gasflasche
16	Griffe (inkl. Schrauben)
17	Trennwand
18	Obere Rückwand
19	Bodenplatte

Nr.	BEZEICHNUNG
A	M5x12 mm Schraube x 77
B	M5x24mm Schraube x 2
C	M5 Scheiben #10 x 16
D	M5 Sicherungsscheiben #10 x 16

Benötigtes Werkzeug



#2 Kreuzschlitzschraubendreher



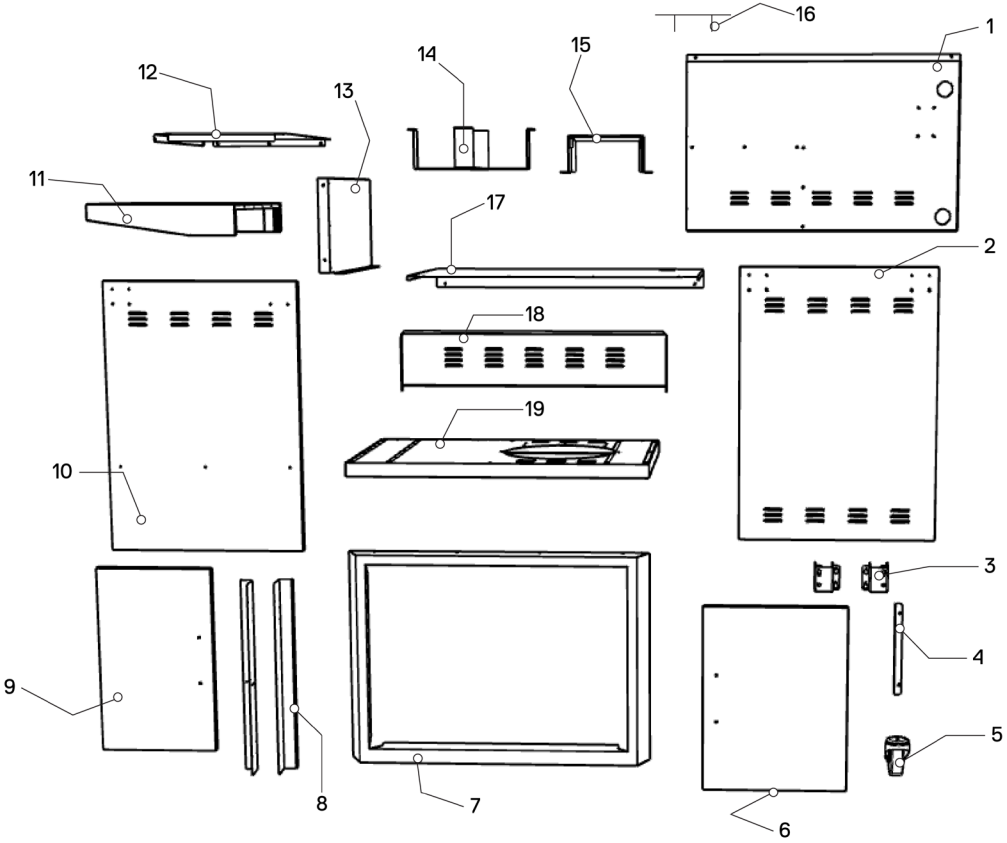

MONTAGEANLEITUNG

Schritt 1: Drehen Sie die Bodenplatte auf einer geschützten Oberfläche um, sodass die vier Befestigungsstellen für die Rollen zugänglich sind. An der Unterseite der Bodenplatte befinden sich zwei Schienen. An jedem Ende jeder Schiene befinden sich vier Gewindeeinsätze. An diesen Stellen werden die Rollen montiert.

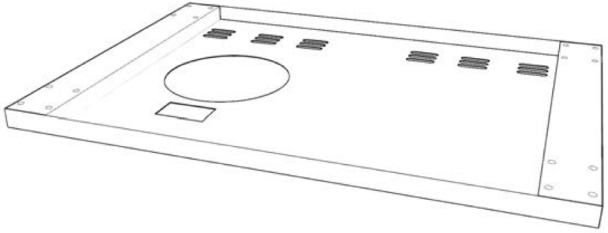

Schritt 2: Befestigen Sie die vier Rollen an den zuvor beschriebenen Stellen und ziehen Sie sie vollständig fest. Stellen Sie anschließend die feststellbaren Rollen fest und drehen Sie die Bodenplatte wieder mit der Oberseite nach oben.

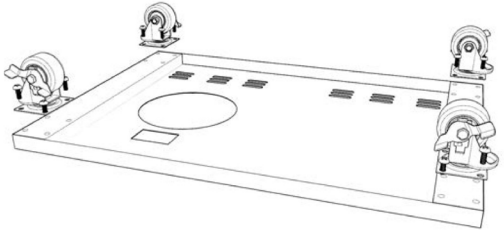

Für den Rest des Zusammenbaus des Grillwagens wird empfohlen, eine zweite Person hinzuzuziehen, um den Vorgang zu erleichtern.

Schritt 3: Befestigen Sie die klappbare Halterung für die Gasflasche mit vier Schrauben.

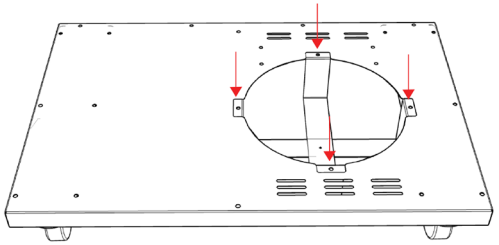

Schritt 4: Befestigen Sie den hinteren Anschlag für die Gasflasche mit vier Schrauben.

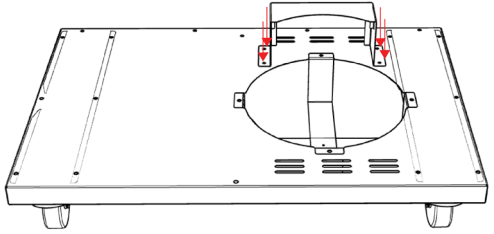

Schritt 5: Befestigen Sie das rechte und das linke Seitenteil des Wagens. Die Seitenteile sind wie folgt zu unterscheiden: Die obere Schiene jedes Seitenteils ist geschlossen und weist keine Öffnungen für Schrauben auf. An der Unterseite befinden sich je Seitenteil drei Schraubenöffnungen zur Befestigung an der Bodenplatte. An der Vorderseite jedes Seitenteils befindet sich eine Gruppe aus drei Gewindeeinsätzen, die innerhalb eines Abstands von etwa 3,8 cm angeordnet sind. Diese dienen zur Befestigung an der vorderen Strebenbaugruppe.
Befestigen Sie das linke und das rechte Seitenteil mit jeweils drei Schrauben an der Bodenplatte. Ziehen Sie die Schrauben noch nicht vollständig fest.

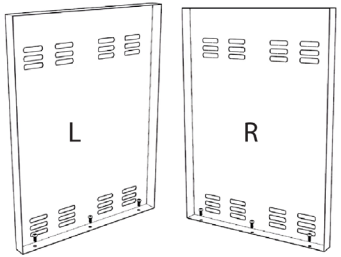

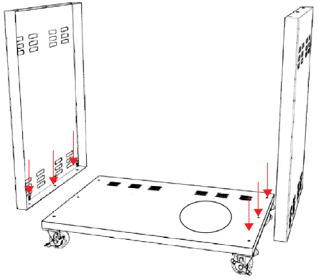

Schritt 6: Befestigen Sie die untere Rückwand. Sichern Sie die untere Rückwand zunächst mit Schrauben an der Bodenplatte. An der Unterseite der Rückwand befinden sich Durchgangsöffnungen für die Schrauben; beachten Sie hierzu die Abbildung. Die Anzahl der verwendeten Schrauben hängt von der Größe des montierten Grillwagens ab.
Setzen Sie die Schrauben ein, ziehen Sie sie jedoch noch nicht fest. Befestigen Sie anschließend die untere Rückwand an den Seitenwänden, bevor Sie die obere Schiene montieren.

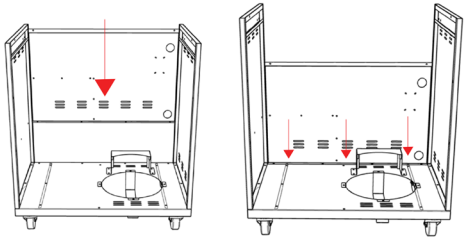

Schritt 7: Setzen Sie die beiden oberen Schrauben an der Rückseite ein. Ziehen Sie sie erst vollständig fest, wenn der Wagen vollständig montiert ist. Lassen Sie die Schrauben so weit herausstehen, dass die Rückwand im nächsten Schritt daran eingehängt werden kann.

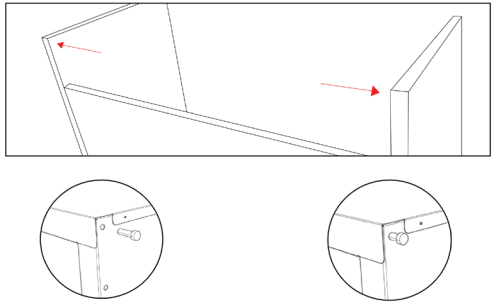

Schritt 8: Schieben Sie die Rückwand auf die linke und rechte Schraube an den Seitenteilen. Ziehen Sie die Schrauben noch nicht fest; lassen Sie die Rückwand zunächst an diesen Schrauben hängen.
Lassen Sie die Rückwand an den Schrauben hängen, bis das Gerät eingesetzt ist. Setzen Sie die unteren Schrauben für diese Rückwand noch nicht ein; diese werden zuletzt montiert.

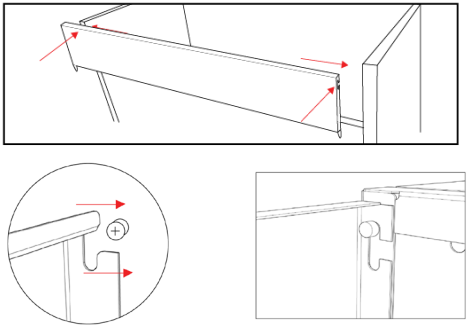

Schritt 9: Befestigen Sie die Scharnierhalterungen mit jeweils drei Schrauben an den beiden Seiten des Wagens, wie in der Abbildung dargestellt.
(Dieses Teil kann bereits vormontiert sein. Überspringen Sie diesen Schritt, wenn dies der Fall ist.)

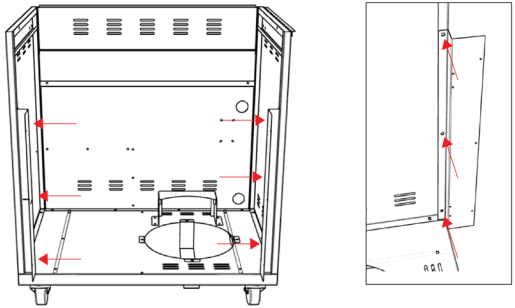

Schritt 10: Befestigen Sie das obere Ablageelement mit drei Schrauben am rechten Ablageelement.

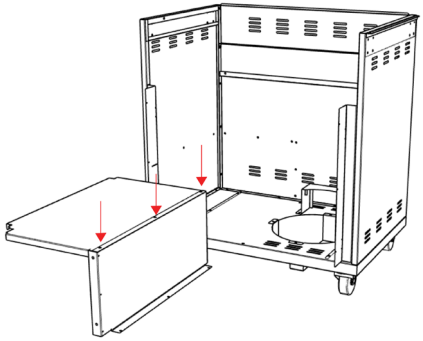

Schritt 11: Befestigen Sie die Ablage mit sechs Schrauben an der Innenseite des Grillwagens: drei von innen und drei von außen.

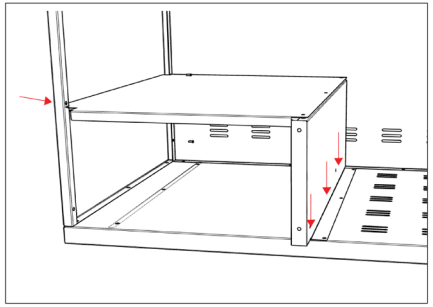

Schritt 12: Befestigen Sie den Türanschlag an der Seite der inneren Ablage. (Dieses Teil kann bereits vormontiert sein. Überspringen Sie diesen Schritt, wenn dies der Fall ist.)

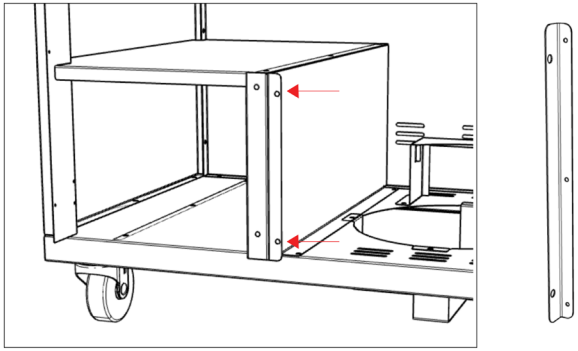

Schritt 13: Schieben Sie die Frontblende auf den Wagen. Richten Sie sie jeweils an den drei Bohrungen an den Seiten aus und befestigen Sie sie mit Schrauben.

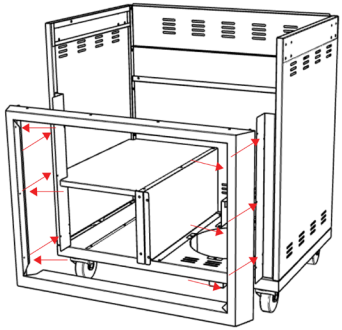

Schritt 14: Befestigen Sie die Türgriffe an den Türen. Die Türgriffe und das Zubehör sind getrennt vom restlichen Zubehör verpackt. Jeder Griff wird mit zwei M6x8-Schrauben an der Tür befestigt.
Legen Sie die Türen auf eine weiche Unterlage, um Kratzer zu vermeiden. Legen Sie die Tür beispielsweise auf einen Tisch und positionieren Sie sie so, dass die Befestigungsbohrungen für den Griff gerade über die Tischkante hinausragen. Setzen Sie eine Schraube in den Schraubendreher ein und führen Sie sie in die Bohrung der Tür ein. Positionieren Sie anschließend den Griff über der Schraube und drehen Sie die Schraube einige Umdrehungen ein. So bleibt genügend Spielraum, um auch die zweite Schraube anzusetzen. Ziehen Sie beide Schrauben anschließend vollständig fest.

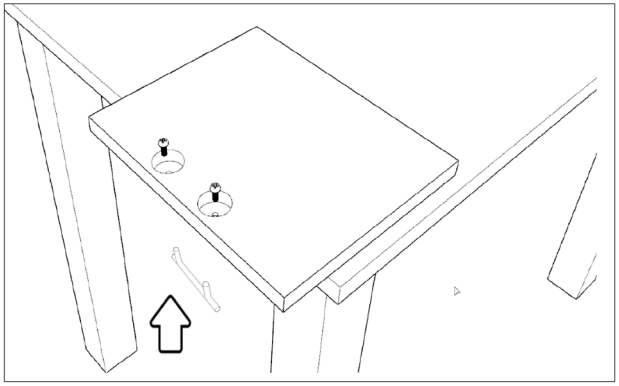

Schritt 15: Um die Soft-Close-Scharniere am Wagen zu befestigen, klappen Sie zunächst die Scharniere flach.

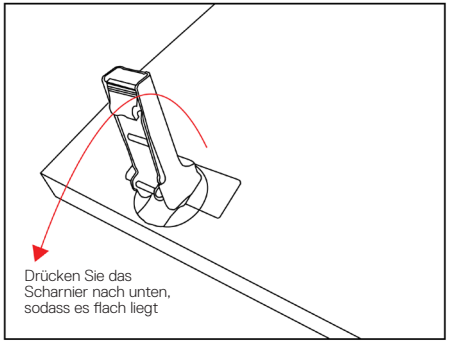

Schritt 16: Lösen Sie anschließend die Einstellschraube.

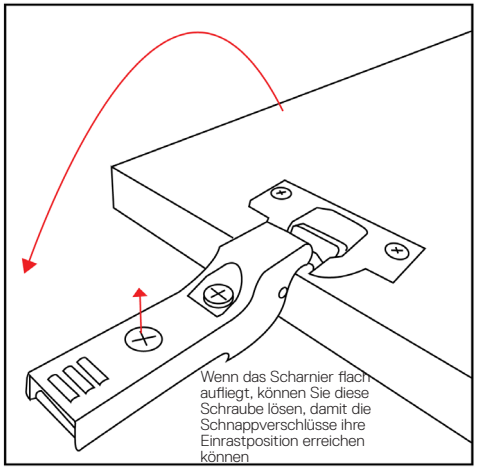

Schritt 17: Befestigen Sie jeweils ein Soft-Close-Scharnier an den Scharnierhalterungen. Haken Sie zuerst den vorderen Haken ein und drücken Sie anschließend den hinteren Teil nach unten, bis er hörbar einrastet.
Dieser Vorgang kann mehrere Versuche erfordern. Möglicherweise müssen Sie die Einstellschraube weiter lösen.

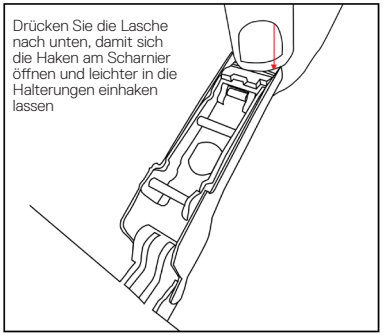

Drücken Sie beim Einrasten auf die dargestellte Lasche. Dadurch erhält das Scharnier ausreichend Spiel, um einrasten zu können.

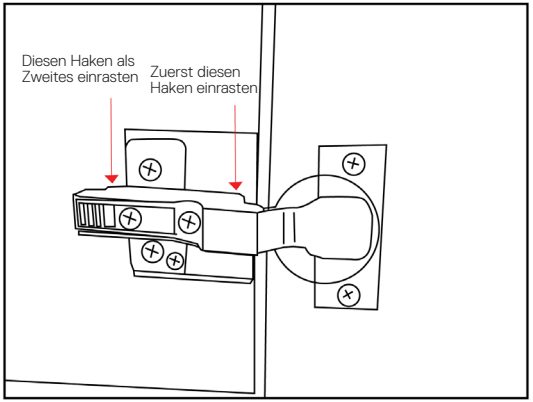

Schritt 18: Befestigen Sie die Halterung für das Seitenteil mit den Zapfen nach außen zur Vorderseite des Grillwagens. Verwenden Sie dazu vier Schrauben. Schieben Sie anschließend das klappbare Seitenteil auf den unteren Zapfen dieser Halterung, bevor Sie die zweite Halterung befestigen.

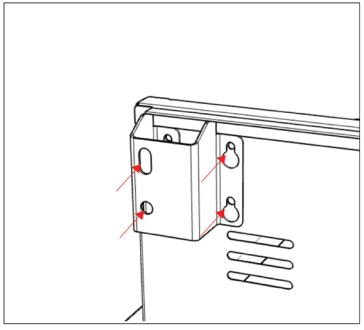

Schritt 19: Befestigen Sie die nächste Halterung für das Seitenteil mit den Zapfen nach außen zur Rückseite des Grillwagens. Verwenden Sie dazu vier Schrauben. Stellen Sie sicher, dass der untere Zapfen in die Bohrung des klappbaren Seitenteils eingesetzt ist, bevor Sie die Schrauben festziehen. Wiederholen Sie diesen Vorgang auf der anderen Seite des Grillwagens

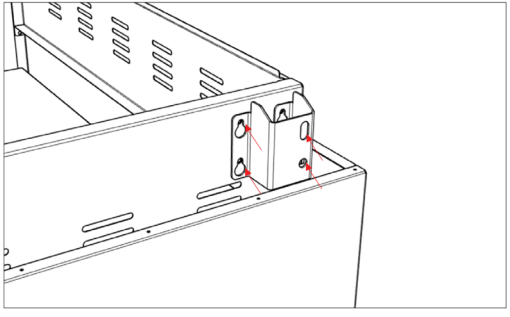

Schritt 20: Befestigen Sie die Trennwand mit vier Schrauben an der Rückseite und zwei Schrauben an der Vorderseite.

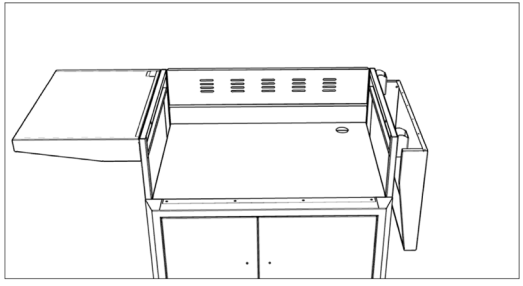

Schritt 21: Setzen Sie das Gerät in den Wagen ein und befestigen Sie es mit zwei Schrauben. Verwenden Sie zum Anheben des Geräts immer eine zweite Person. Wenn Sie die inneren Teile oberhalb der Brenner vorher entfernen, verringert sich das Gewicht und das Anheben wird erleichtert. Lassen Sie die Grillroste weiterhin entfernt. An der Vorderseite links und rechts im Inneren des Grillkörpers befindet sich jeweils eine Öffnung. Führen Sie auf jeder Seite eine Schraube durch das Innere des Grills und befestigen Sie sie am Grillwagen. Ziehen Sie die Schrauben fest, aber nicht zu fest.

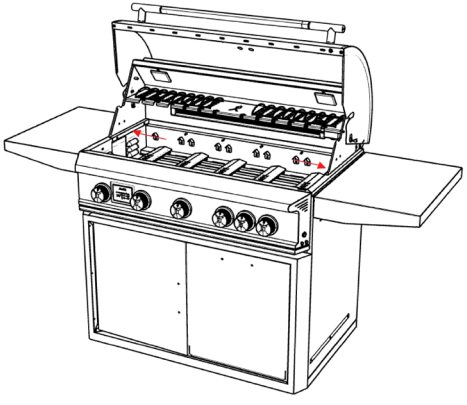

Schritt 22: Sobald Ihr Gerät richtig positioniert ist, drücken Sie die obere Rückwand in die Aussparung an der Rückseite des Grills, um sie zu arretieren.

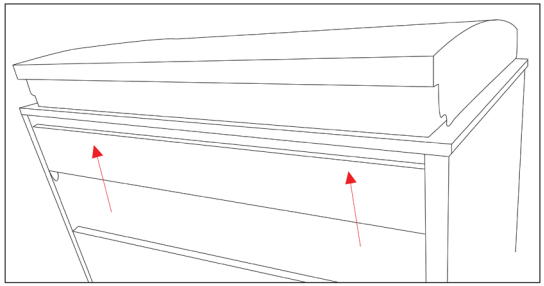

Schritt 23: Setzen Sie auf jeder Seite der Rückwand eine Sicherungsschraube ein.

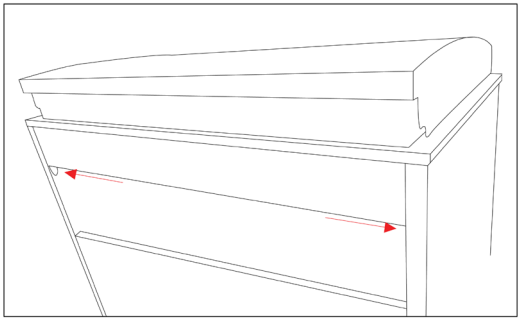

Schritt 24: Ziehen Sie alle Schrauben fest.

INSTALLATION DER BEWEGUNGSAKTIVIERTEN BELEUCHTUNG

Schritt 1: Reinigen Sie die Oberfläche der Wand.
Schritt 2: Ziehen Sie die Schutzfolie von der Klebefläche ab.

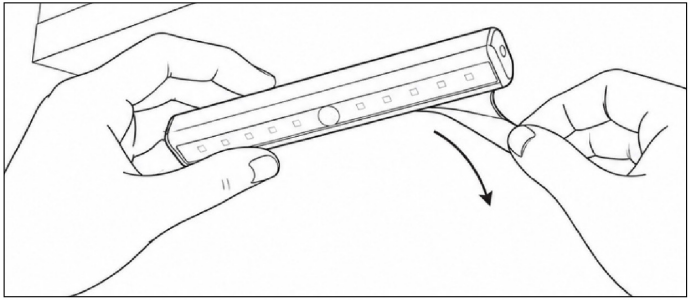

Schritt 3: Kleben Sie die Leuchte an die innere linke oder rechte Seitenwand.
Schritt 4: Drücken Sie die Leuchte 30 Sekunden lang fest an, damit eine sichere Haftung gewährleistet ist.

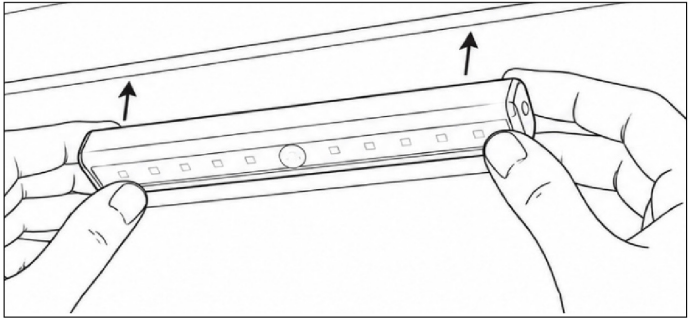

Everdure ENGINEERED BY BLAZE

Hersteller:
Shriro Australia Pty Ltd
Level 7, 67 Albert Avenue
Chatswood, NSW 2067 Australia

Importeur D/A/CH:
montargo GmbH
Dörnbergstraße 27-29
34233 Fuldatal, Deutschland
info@montargo.de
www.montargo.de

IM Ref: EBSB4PRO-CART Rev0.4
14/09/2026

NUR FÜR DEN GEBRAUCH IM FREIEN BESTIMMT